План демонтируемых опор на отм. +22,800 в осях 19/20-21/Н-О

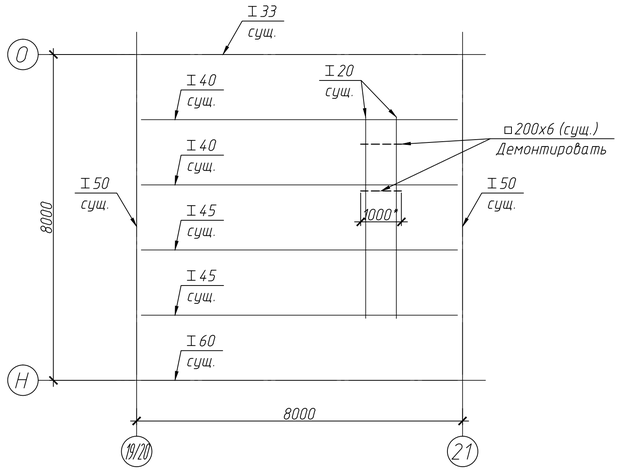

План расположения опор на отм. +22,800 в осях 19/20-21/Н-О

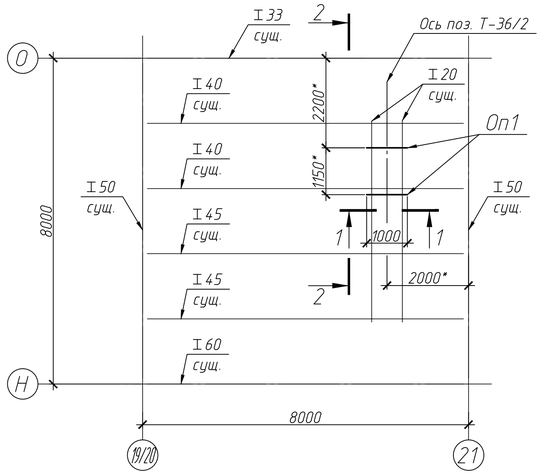

1-1

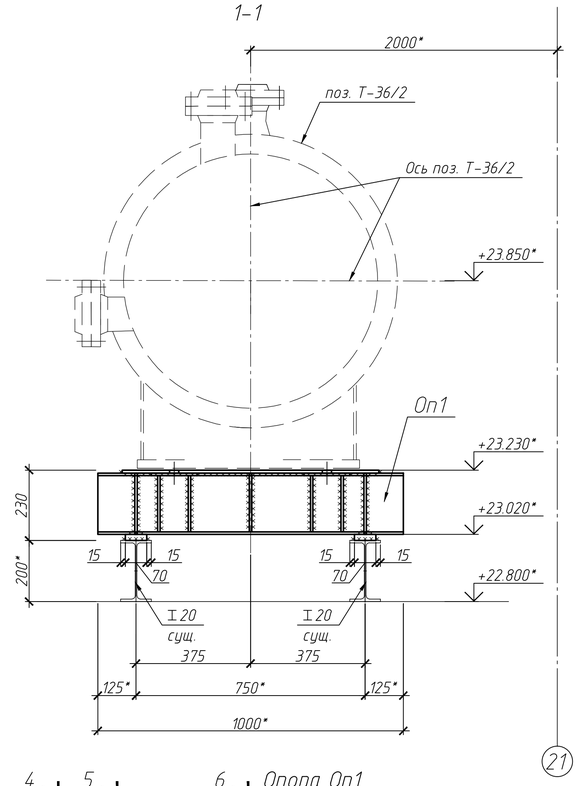

2-2

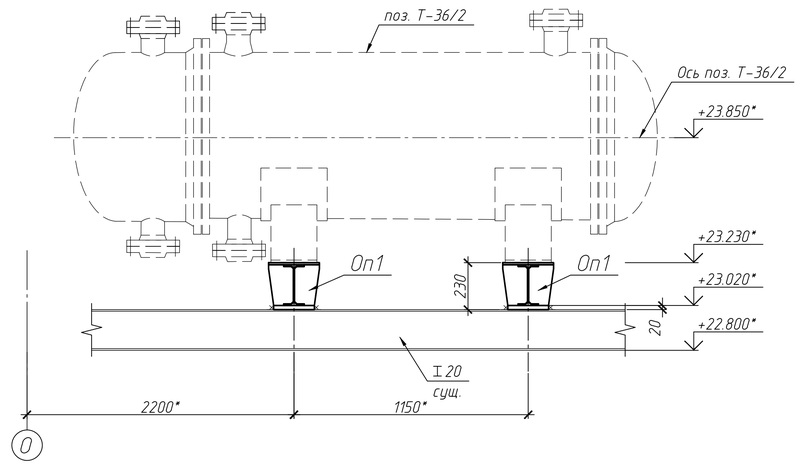

Опора Оп1

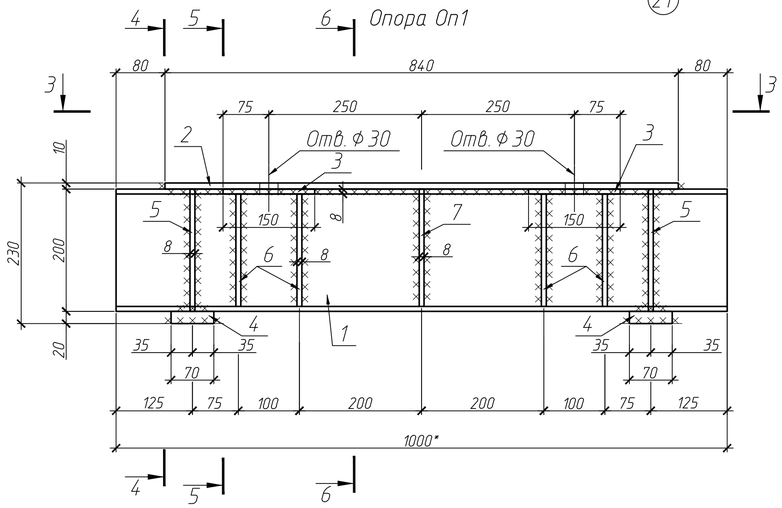

4-4

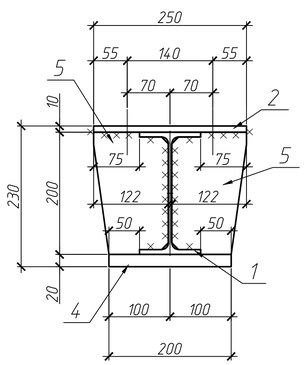

3-3

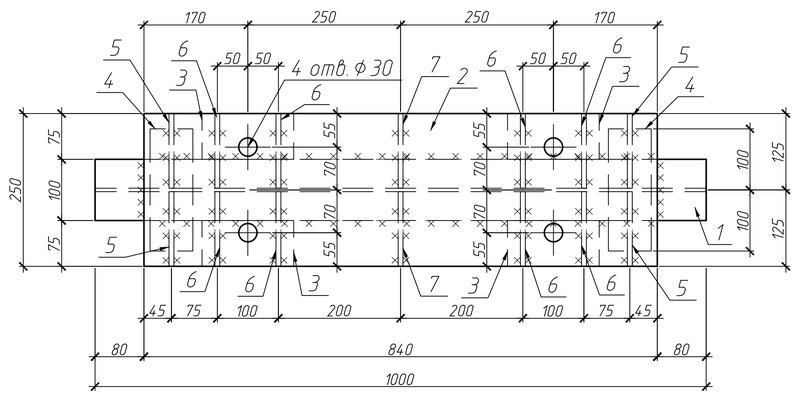

5-5

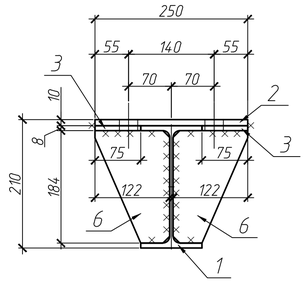

6-6

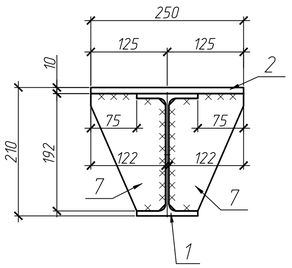

Спецификация элементов

Поз.	Обозначение	Наименование	Кол.	Масса ед.,кг	Приме-чание
Оп1		Опора Оп1	2	65,36	
1	ГОСТ 35087-2024	Двутавр $\frac{20Б1\ L=1000}{С255\ ГОСТ\ 27772-2021}$	1	21,3	
2	ГОСТ 19903-2015	Лист $\frac{10х250х840}{С245\ ГОСТ\ 27772-2021}$	1	16,48	
3	ГОСТ 19903-2015	Лист $\frac{8х75х150}{С245\ ГОСТ\ 27772-2021}$	4	0,71	
4	ГОСТ 19903-2015	Лист $\frac{20х70х200}{С245\ ГОСТ\ 27772-2021}$	2	2,2	
5	ГОСТ 19903-2015	Лист $\frac{8х122х200}{С245\ ГОСТ\ 27772-2021}$	4	1,53	
6	ГОСТ 19903-2015	Лист $\frac{8х122х184}{С245\ ГОСТ\ 27772-2021}$	8	1,41	
7	ГОСТ 19903-2015	Лист $\frac{8х122х192}{С245\ ГОСТ\ 27772-2021}$	2	1,47	

Примечания

1. Общие указания см. л. 1.
2. "*" - уточнить поместу.
3. Существующую опору коробчатого сечения в количестве 2 штук демонтировать полностью. Вес демонтируемых металлоконструкций 72 кг.
4. Все металлоконструкции защитить от коррозии согласно п.п. 8, 9 "общих указаний" на листе 1.
5. При заказе металла учитывать п. 7 "общих указаний" на листе 1.
6. Сварку деталей конструкций выполнять согласно п.п.5, 6"общих указаний" на листе 1.

Таблица весов аппаратов

N° аппа-рата	Вес аппарата без заполнения, т	Вес аппарата с заполне-нием, т
Т-36/2	2.745	4.385

Условные обозначения:

——— - проектируемые конструкции;

——— - существующие конструкции;

Изм.	Кол.уч.	Лист	N док.	Подп.	Дата	23577-АС		
						АО "Омский каучук"	Цех Д-2-6-3-5-12 Отд. Д-3	
						Замена конденсатора поз. Т-36/2	Стадия: Р	Лист: 2 / Листов:
						План расположения опор на отм. +22,800 в осях 19/20-21/Н-О	АО "Омский каучук" ПКО	

Согласовано

Взам. инв. N

Подп. и дата

Инв. N подл.

Копировал

А1